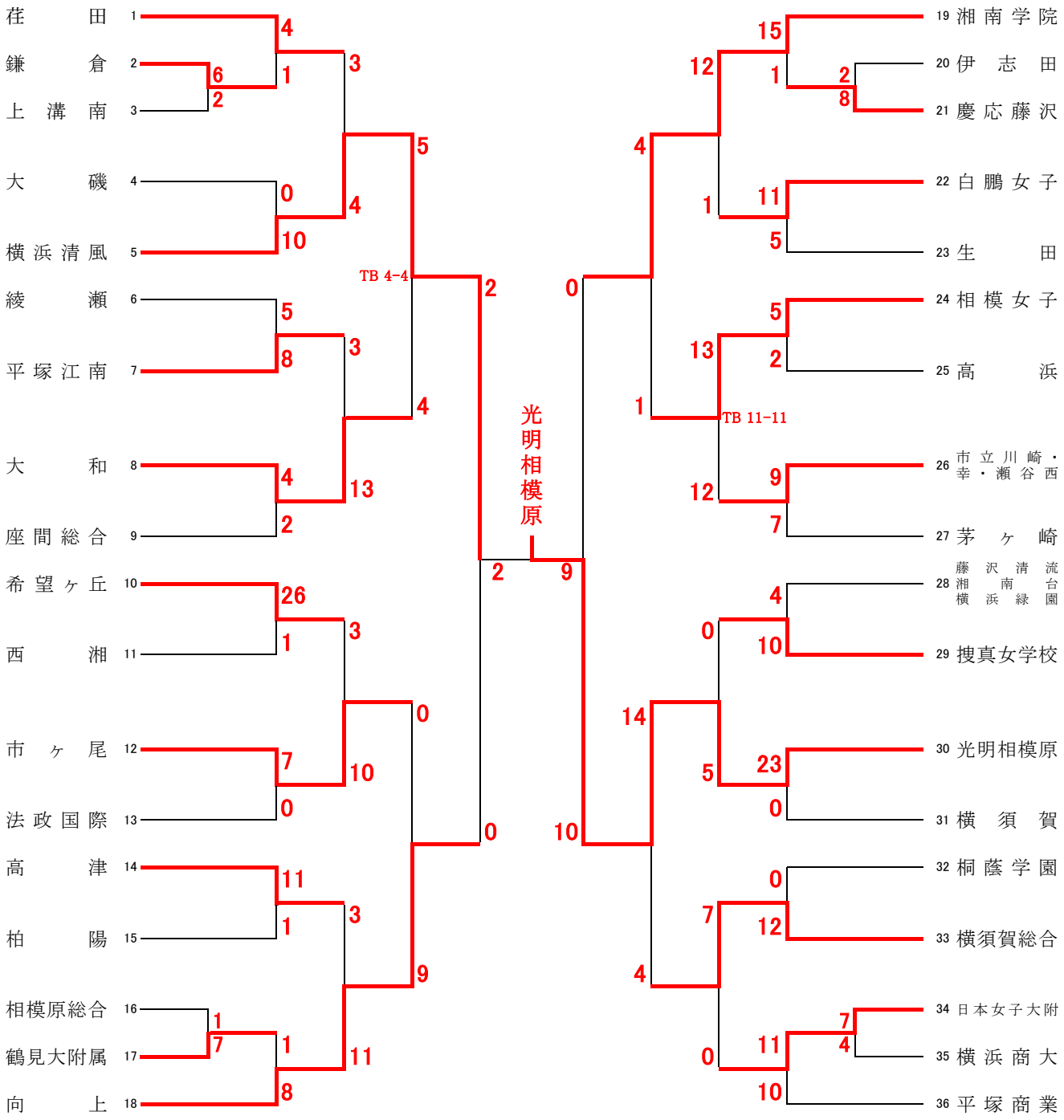# 令和元(2019)年度 神奈川県民体育大会ソフトボール競技
## 少年女子の部