平成26年(2014年)度　秋季新人ソフトボール大会県予選

（兼 第33回全国選抜大会県予選会）
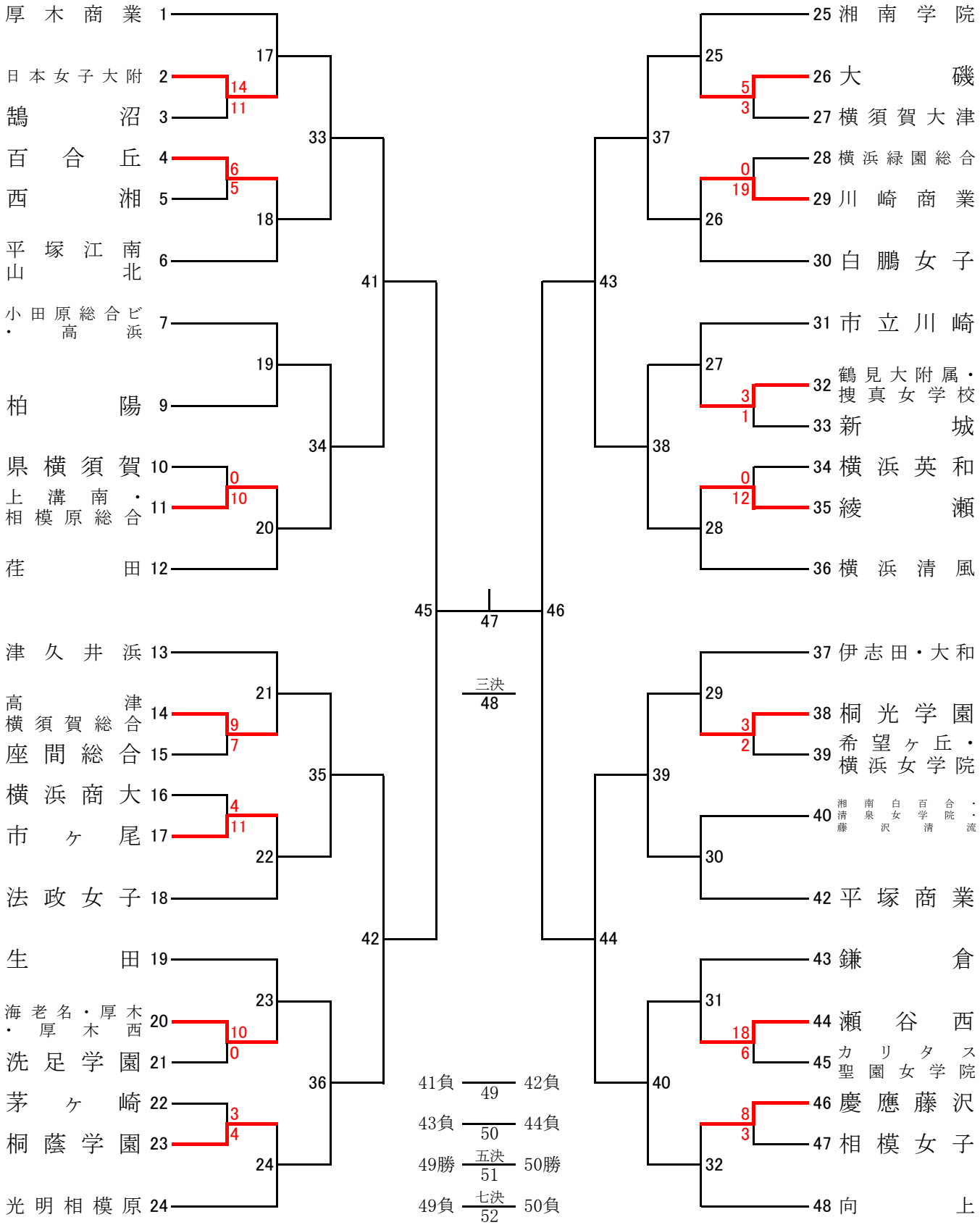
女子組合せ