平成27年(2015年)度　秋季新人ソフトボール大会県予選

（兼 第34回全国選抜大会県予選会）

女子組合せ
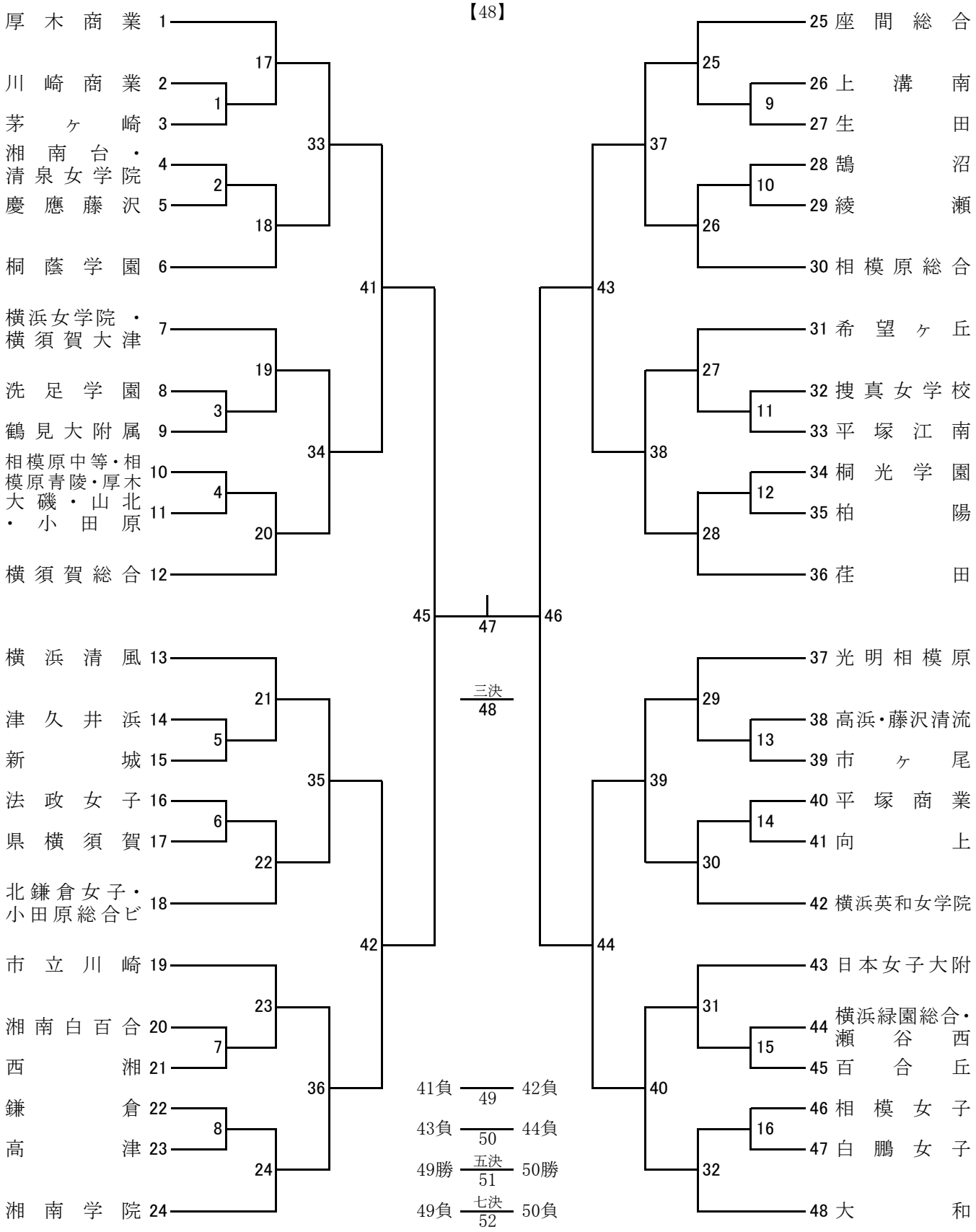
【48】