平成27年度神奈川県高等学校総合体育大会ソフトボール競技
兼全国高等学校総合体育大会ソフトボール競技神奈川県予選会
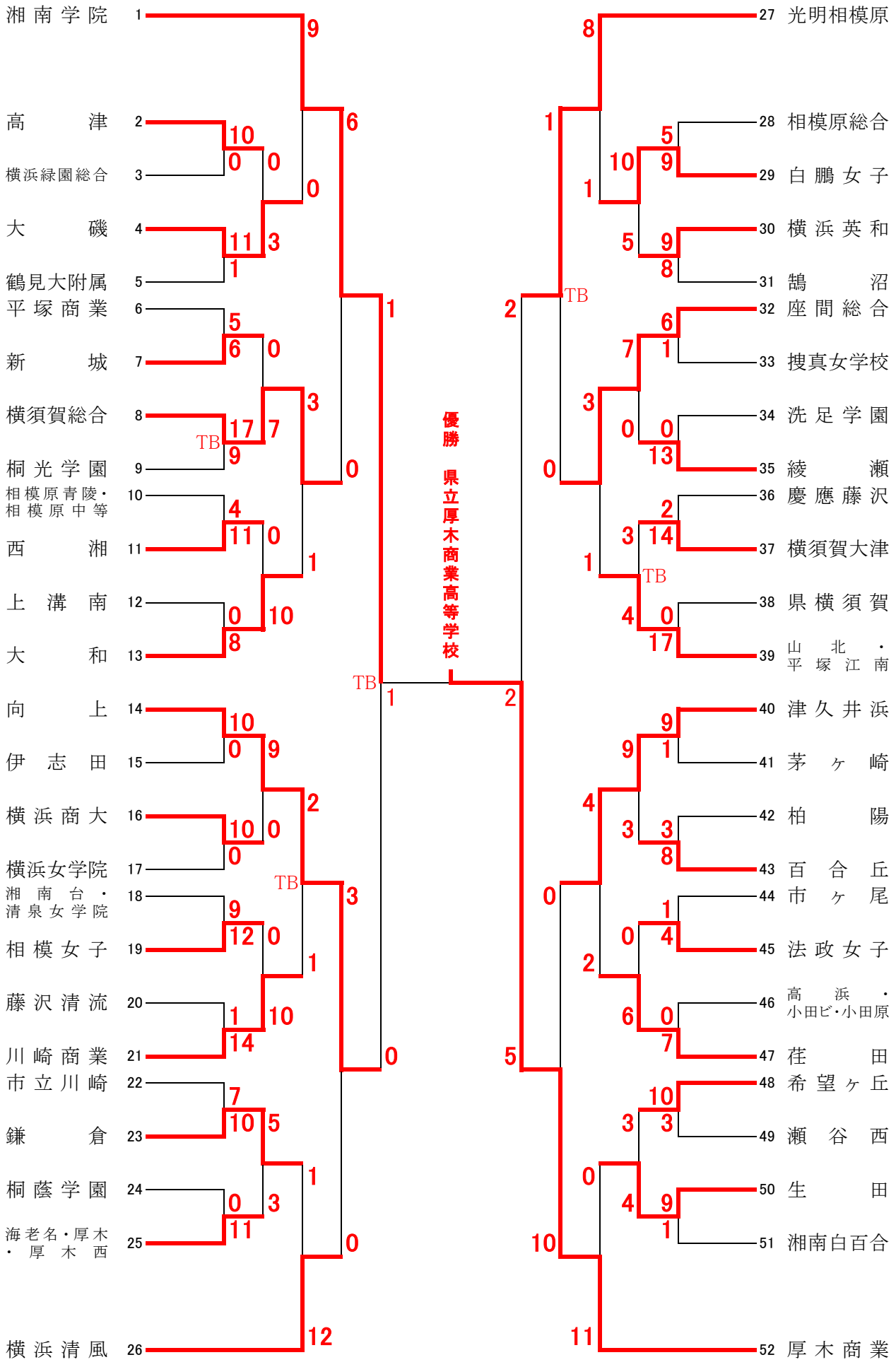
【女子結果】