平成30度 神奈川県民体育大会ソフトボール競技
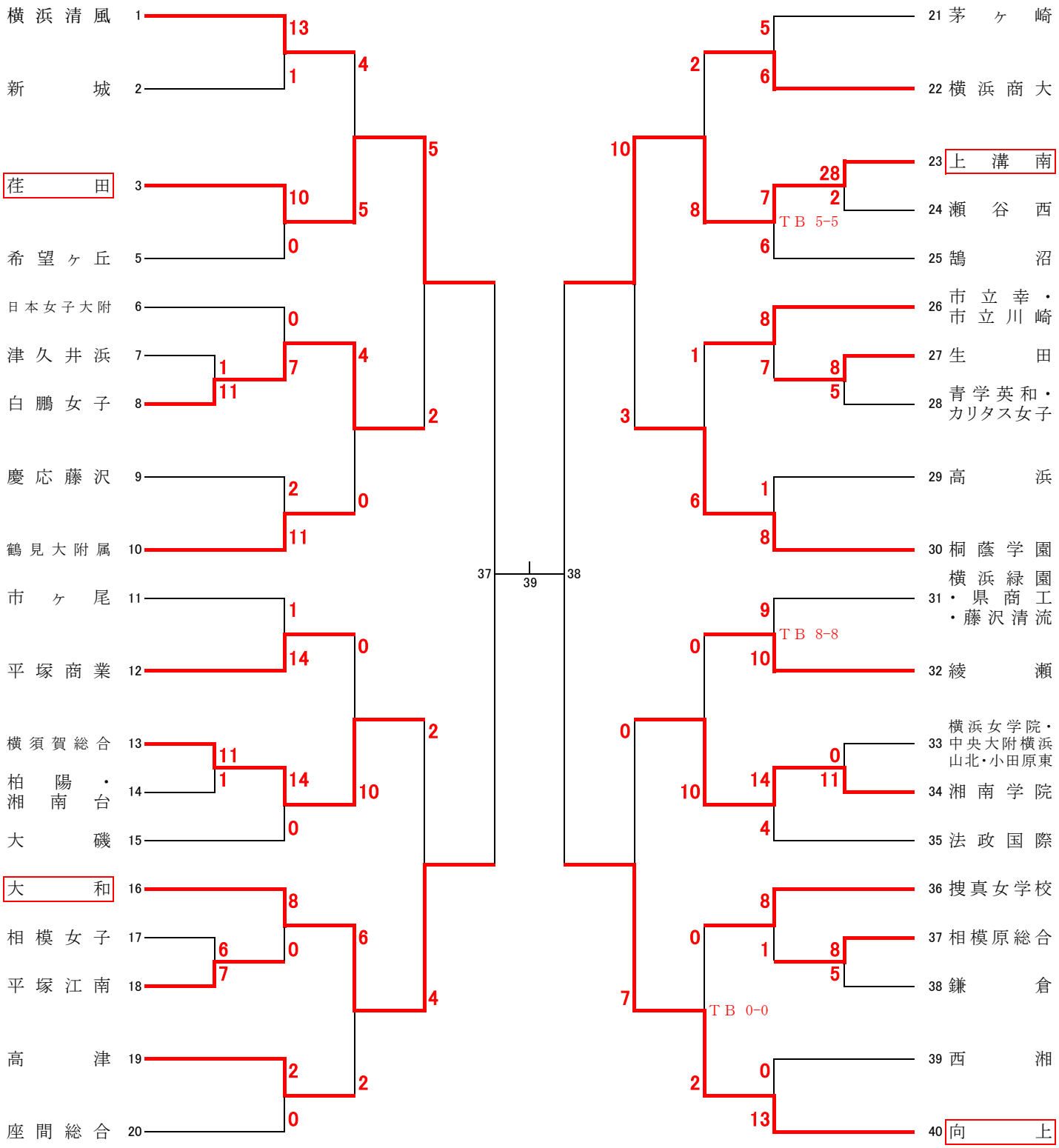
少年女子の部 結果